SILOVÉ SCHÉMA RVO/P2 - MĚŘÍCÍ ČÁST

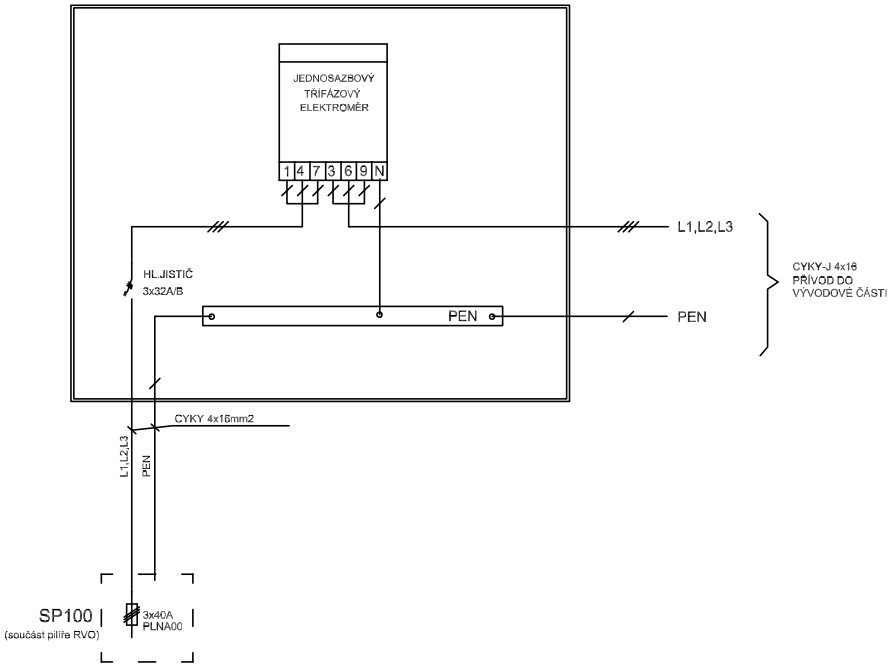

SILOVÉ SCHÉMA RVO/P3 - MĚŘÍCÍ ČÁST

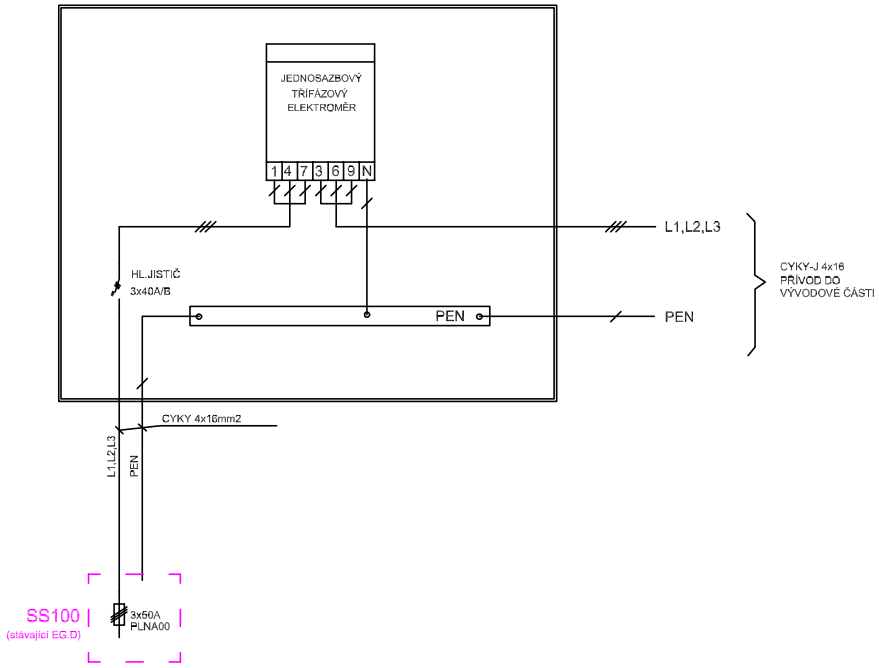

STÁVAJÍCÍ EL. ZAŘÍZENÍ KRESLENO FIALOVOU BARVOU

Specifikace	TN-C, 230 V/400 V	ING. PAVEL BOREK Sadová 7, 678 01 Blansko autorizovaný technik ČKAIT 1003140	
Projektant	Ing. Pavel Borek, revizní technik elektro		
Investor	Město Blansko, nám. Svobody 32/3, Blansko		
Místo Blansko	Kraj Jihomoravský		
Stavba	**Regenerace sídliště Zborovce** **V. etapa**	Datum	21.05.2023
		Stupeň	DPS
Část – profese		Číslo zakázky	2023–1
Obsah výkresu	**SO 401 Rozvody VO - revize**	Číslo výkresu	**D.1.2.5**